QA140HLSP

OPERATING MANUAL

LED 스트로브 라이트

LED Strobe Light

큐라이트 제품을 구입해 주셔서 감사합니다.
제품을 보다 안전하고 오래 사용할 수 있도록 본 취급설명서를 자세히 읽어보신 후 올바르게 사용해 주시기 바랍니다.

1 제품 특징

- 특수 렌즈와 반사체를 접목시켜 주위환경이 밝은 장소와 먼 거리 신호 전달용으로 적합합니다.
- 고휘도 LED를 광원으로 채택하여 광원의 수명이 길며, 진동 및 충격이 심한 기기에서 내구력이 높습니다.
- 꺽임형 파이프 구조 채택으로 기기의 파손을 방지할 수 있습니다.
- 재질 : 그로브-PC, 몸체-PC, BRACKET-SUS
- 점멸수 : 60~80min.
- 보호등급 : IP66

2 제품 사양 및 외형도

- 제품사양

형식	전압	전류	중량	점멸수	색상
QA140HLSP	DC12V	0.820A	1.16Kg	60~80min.	황색-A 적색-R
	DC24V	0.600A			

- 외형도

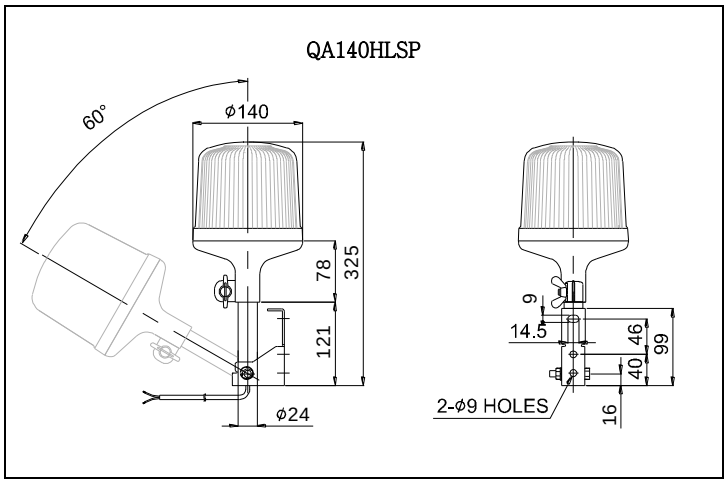

3 결선 방법

본 제품은 KSC3304(0.85sq)X2C 전원선이 400mm 인출되어 있습니다.

- DC 전원을 사용하는 제품으로 다음 사항에 유의하여 전원선을 결선 하십시오
  + 단자 : CA104 단자(적색)에 연결 하십시오.
  - 단자 : CB104 단자(흑색)에 연결 하십시오.

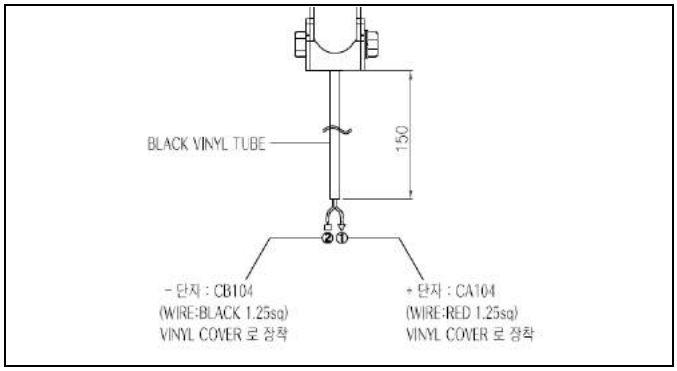

4 취부 방법

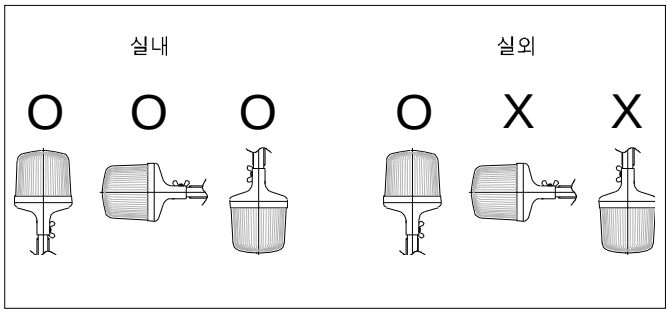

- 본 제품은 옥외용 방수, 방진 구조로 제작되었습니다.
- 가급적 수분과 분진, 그리고 진동이나 충격이 적은 곳에 수직 정방향으로 부착하십시오.
- 제품을 부착하고자 하는 곳에 드릴로 알맞은 취부 구멍을 내십시오.
- 별도의 취부 볼트(M8-2EA)를 사용하여 제품을 고정 시키십시오.

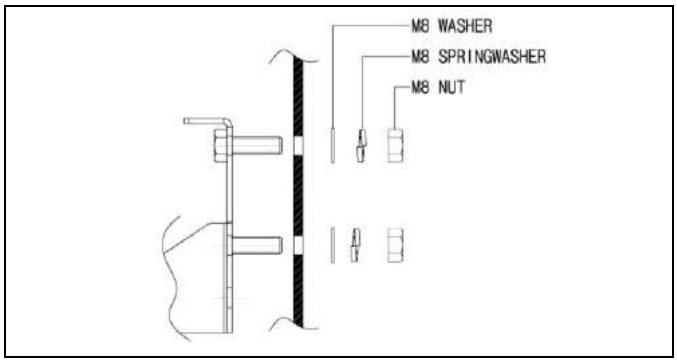

5 사용 시 주의사항

- 본 제품은 방수, 방진형으로 제작되었습니다. 전원선 연결, 보수, 점검 등의 작업을 위해 제품을 해체 조립하실 경우에는 글로브(외부 렌즈)를 최대한 조여 기밀성을 유지하십시오.

- 사용전압이 정격전압보다 심하게 상승하거나 하강하면 제품수명이 단축되거나, 동작불량 등의 문제가 발생합니다. 사용전압을 정격전압의 ±5% 이내의 범위로 맞추십시오.
- 그로브나 몸체에 신나, 벤젠 등의 화학물질이 접촉되면 제품이 손상되거나 변색, 변형 될 수 있으니 주의하십시오.
- 제품에 강한 충격을 가하지 마십시오. 부품 파손이나 쇼트의 원인이 됩니다.

6 고장 처리

상황	주원인	처리방법
LED 신호 빛이 부분적으로 발산되지 않음	LED 부분 손상-정격보다 높은 전압 공급	사용 전압 확인
희미한 점등	정격보다 낮은 전압 공급	사용전압 확인
점멸 불능	결선불량	결선 재확인
	전원 미공급	전원회로 확인