# QA140HLSP series

중장비용 LED 스트로브 표시등

IP66 -30~+50°C RoHS

강도가 높은 PC 재질 그로브를 사용하여 내구력이 높고 외부 충격 대응력이 우수

기기 파손을 방지할 수 있는 꺾임형 파이프 구조 채택

### 진동과 충격, 먼지와 수분에 강한 내진, 내구성 방수 제품

진동과 충격, 먼지와 수분에 직접 노출되는 건설 중장비 사용 환경을 감안하여 내구력과 밀폐성이 우수한 구조로 제작되었습니다.

### 기기 파손을 방지할 수 있는 꺾임형 파이프 구조 채택

파이프 취부 제품은 표시등 외부에 강한 충격이 가해졌을 경우, 표시등이 접촉면의 반대 방향으로 꺾이도록 설계되어 파손이 방지되는 구조로 제작되었습니다.

## QA140HLSP LED 스트로브 표시등

| 형식 | 휘도구분 | 휘도 | 전압 | 전류 | 인증 | 중량 | 색상 |
|---|---|---|---|---|---|---|---|
| QA140HLSP | 표준 | 110Lux | DC12V | 0.820A | CE DC24V한정 E11 | 1.16kg | ● R-적 ● A-황 |
| | | | DC24V | 0.600A | | | |

## QA140DLSP LED 스트로브 표시등

| 형식 | 휘도구분 | 휘도 | 전압 | 전류 | 인증 | 중량 | 색상 |
|---|---|---|---|---|---|---|---|
| QA140DLSP | 고휘도 | 170Lux | DC12V | 1.640A | - | 1.18kg | ● R-적 ● A-황 |
| | | | DC24V | 1.040A | | | |

### 외형도

(단위 : mm)

QA140HLSP

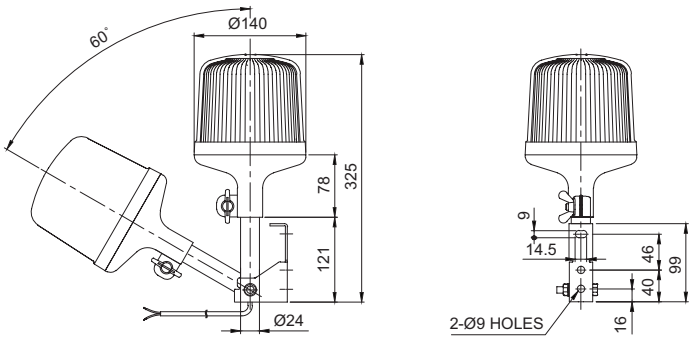


### 결선정보

· 전원선 인출형, 전선규격 KSC3304 0.85sq×2C 400mm
· 본 제품의 전원은 극성 구별없이 사용할 수 있습니다.(무극성)

### 사용자 주문 사양

· 커넥터형 결선 방식의 제품

### 모델선정

| QA140HLSP | - | 12 | - | R |
|---|---|---|---|---|
| [형번] | | [전압] | | [색상] |
| · QA140HLSP<br>· QA140DLSP | | · 12-DC12V<br>· 24-DC24V | | ● R-적<br>● A-황 |