QA115HLS series

중장비용 LED 스트로브 표시등

IP66 -30~+50℃

QA115HLS –외경 115mm
QA115HLSP–외경 115mm

특허 구조의 신호빛 확산 시스템 적용

QA115HLS

QA115HLSP

공통사양(QA115HLS/ QA125HLS)

특수 산광 렌즈를 적용하여 빛 효율을 극대화시킨 초고휘도 중장비용 LED 스트로브 표시등

· 주간에 발생하는 신호빛 감쇠 현상을 보완하여 크세논램프와 같은 강력한 신호빛 발산
· 직부형과 Pole 취부형 중 설치 환경에 따라 적합한 취부 형식 선택
· 재질 : 그로브-PC, 몸체-PC
· 사용 주위 온도 : -30℃ ~ +50℃
· 보호 등급 : IP66
· 진동/ 충격 : 진동 15g, 충격 100g 만족

QA115HLS/ QA115HLSP LED 스트로브 표시등

· Pole 취부형은 충격흡수가 뛰어난 고무재질의 몸체를 적용하여 진동 및 충격에 뛰어난 내구성을 가짐
· 점멸수 : 45~55/min

형식	전압	전류	인증	중량	색상
QA115HLS	DC12V~24V	Max. 0.710A	–	1.06kg	● R-적 ● A-황
QA115HLSP				1.22kg	

※ DC 사양의 사용전압 범위는 DC10V~30V입니다.

외형도

(단위 : mm)

QA115HLS

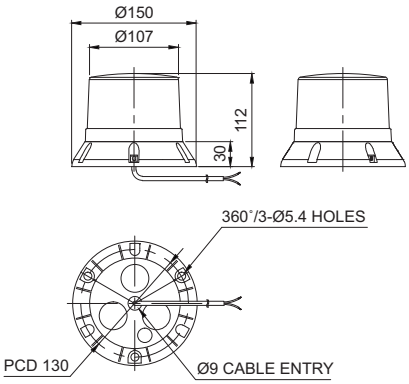

보호망 적용시

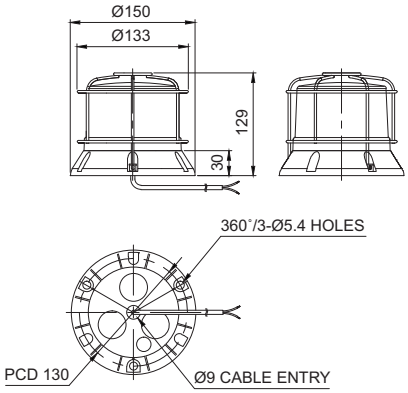

QA115HLSP

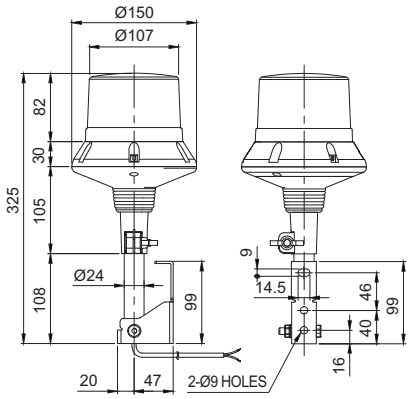

보호망 적용시

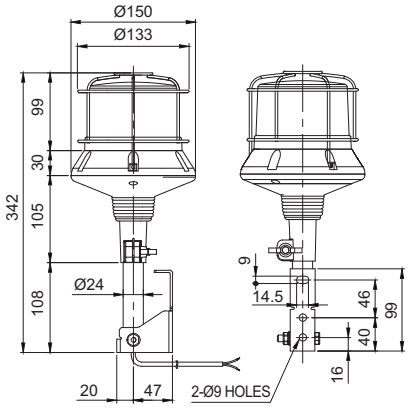

모델선정

QA115HLS	-	12/24	-	R
[형번]		[전압]		[색상]
· QA115HLS · QA115HLSP		· 12/24 –DC12V~24V		● R-적 ● A-황

결선정보

· 전원선 인출형, 전선규격 UL2464 18AWG×2C 400mm

사용자 주문 사양

· 커넥터형 결선 방식의 제품
· 보호망 장착형