QA115HLS Series

OPERATING MANUAL

중장비용 LED 스트로브 표시등

LED Strobe Light for Heavy Equipment

큐라이트 제품을 구입해 주셔서 감사합니다.
제품을 보다 안전하고 오래 사용할 수 있도록 본 취급설명서를 자세히 읽어보신 후 올바르게 사용해 주시기 바랍니다.

① 제품 특징

- 특허구조의 특수 산광렌즈를 적용하여 빛 효율을 극대화시킨 초고휘도 중장비용 LED 스트로브 표시등입니다.
- 주간에 발생하는 신호빛 감쇠 현상을 보완하여 크세논램프와 같은 강력한 신호빛을 발산합니다.
- QA115HLS 제품은 보호망 장착이 가능하여 열악한 환경에서도 뛰어난 내구성을 가집니다.
- QA115HLSP 제품은 POLE 취부형 제품으로 설치 환경에 따라 적합한 취부 형식을 선택할 수 있습니다.
- 점멸수 : 70~80/min.
- 재질 : 그로브-PC, 몸체-PC
- 사용 주위 온도 : -30℃ ~ +50℃
- 보호등급 : IP66

② 제품 사양 및 외형도

1) 제품 사양

형식	전압	전류	중량	색상
QA115HLS	DC12V~DC24V	0.730A	1.06Kg	R-적
QA115HLSP			1.22Kg	A-황

2) QA115HLS (보호망 미부착형) 외형도

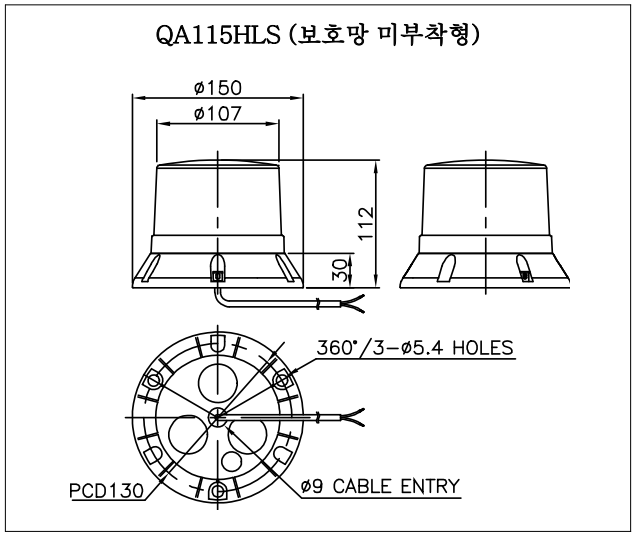

3) QA115HLS (보호망 부착형) 외형도

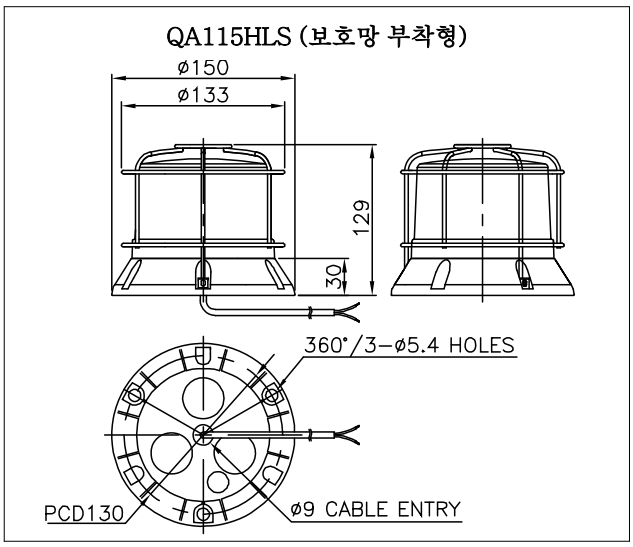

4) QA115HLSP 외형도

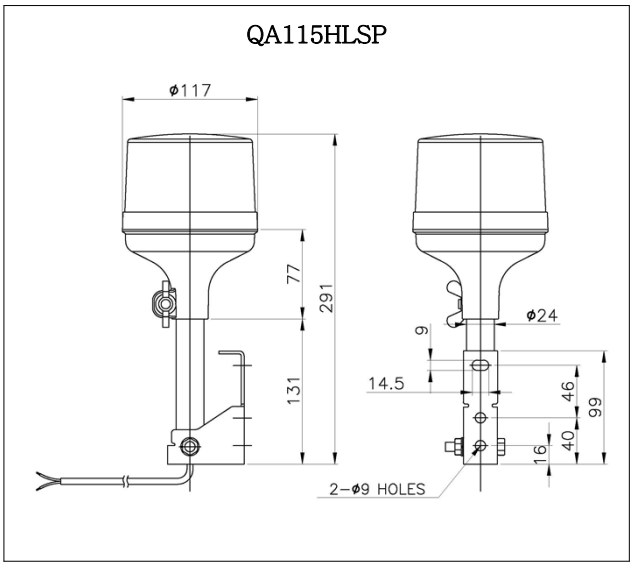

③ 결선 방법

- 본 제품은 UL2464 18AWG X 2C 전원선이 400mm 인출되어 있습니다.
- 본 제품의 전원은 극성 구별없이 사용할 수 있습니다. (무극성)
- 아래의 결선도를 참고하시어 전원선을 알맞게 결선하십시오.

※ 외부접점

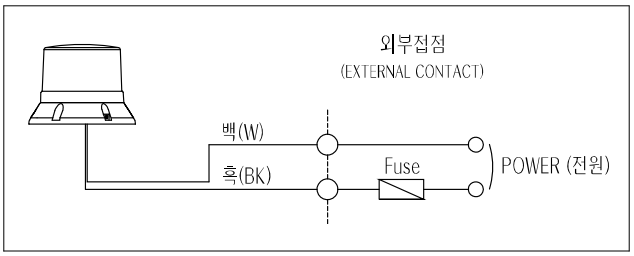

④ 취부 방법

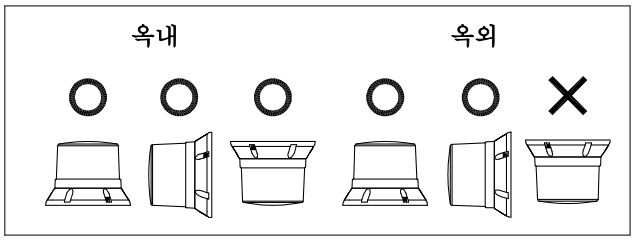

- 본 제품은 옥외용 방수, 방진 구조로 제작되었습니다
- 가급적 수분과 분진, 그리고 진동이나 충격이 적은 곳에 수직 정방향으로 부착하십시오.
- 제품을 부착하고자 하는 곳에 드릴로 알맞은 구멍을 내십시오. (취부 구멍의 치수는 아래 도면을 참고하십시오)
- QA115HLS형 제품은 별도의 취부볼트 (M5-3EA)를 사용하여 제품을 고정 시키십시오.
- QA115HLSP형 제품은 별도의 취부볼트 (M8-2EA)를 사용하여 제품을 고정 시키십시오.

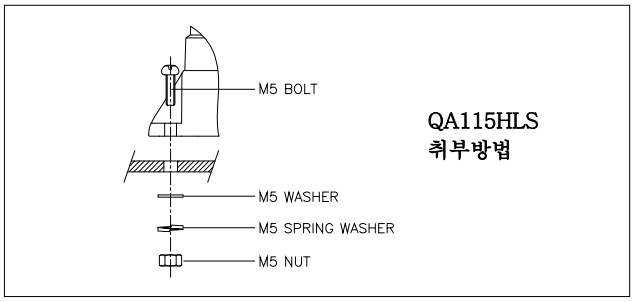

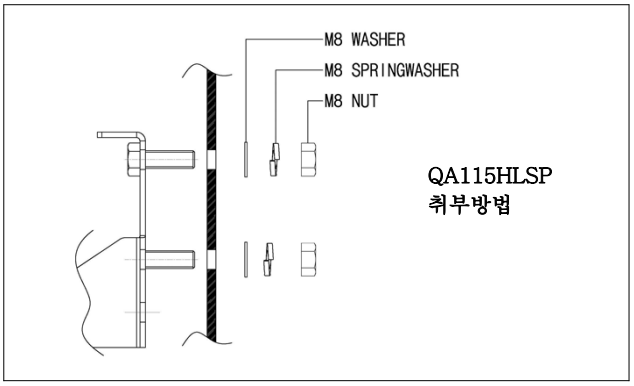

⑤ 사용 시 주의사항

- 사용전압이 정격전압보다 심하게 상승하거나 하강하면 제품 수명이 단축되거나, 동작불량 등의 문제가 발생합니다. 사용전압을 정격전압의 ±5% 이내의 범위로 맞추십시오.
- 그로브나 몸체에 신나, 벤젠 등의 화학물질이 접촉되면 제품이 손상되거나 변색, 변형 될 수 있으니 주의하십시오.
- 제품에 강한 충격을 가하지 마십시오. 부품 파손이나 쇼트의 원인이 됩니다.
- 몸체 밖으로 인출되는 선을 강하게 당기지 마십시오. 고장의 원인이 됩니다.

⑥ 고장 처리

상황	주원인	처리방법
점멸 불능	잘못된 결선	결선 재확인
	전원 미공급	전원회로 확인
LED 신호 빛이 부분적으로 발산되지 않음	LED 부분 손상	LED 교체
희미한 점등	정격보다 낮은 전압 공급	사용전압 확인