Q60L series

외경 60mm LED 점등/점멸 표시등

IP65 | -30~+50℃ | BUZZER | 80dB | RoHS

Q60L

Q60LW

벽부형 모델은 전선이 외부로 노출되지 않아 정돈된 설치환경을 유지할 수 있습니다.

공통사양(Q60L/ Q60LW/ Q60LP)

· 미려한 외관의 외경 60mm 소형 표시등
· 충격과 진동에 강하고, 수명이 긴 LED를 광원으로 채택하여 유지, 관리가 용이
· 설치 환경에 따라 다양한 취부 형식 선택 가능(직부형, 벽부형, Pole 취부형)
· 재질 : 그로브-PC, 몸체-ABS, 브라켓-PC
· 특수 확산 렌즈와 LED 직배광 구조로 선명한 신호빛 발산
· 부저 내장 가능 : 음량 Max. 80dB at 1m
· 점등-점멸 선택 스위치 내장
· 점멸수 : 60~80/min
· 사용 주위 온도 : -30℃ ~ +50℃
· 보호등급 : IP65
· 기술인증 : CE, UL
· RoHS 대응

형식	전압	전류	인증	중량	색상
Q60L Q60LW Q60LP	DC12V~24V	Max. 0.140A	CE DC 한정	· Q60L-0.13kg · Q60LW-0.45kg · Q60LP-1.06kg (QZ18 장착기준)	● R-적 ● A-황 ● G-녹 ● B-청
	AC110V~220V	Max. 0.045A	UL DC 한정		

※ DC 사양의 사용전압 범위는 DC10V~30V입니다.
※ AC 사양의 사용전압 범위는 AC100V~240V입니다.

Q60L 직부형 LED 점등/점멸 표시등

· 제품 하단에 위치한 3개의 볼트를 이용하여 직부형으로 취부

외형도

(단위 : mm)

Q60L

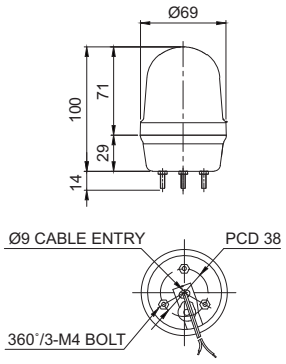

Q60LW 벽부형 LED 점등/점멸 표시등

· 벽부형 브라켓을 이용하여 벽면 취부

외형도

(단위 : mm)

Q60LW

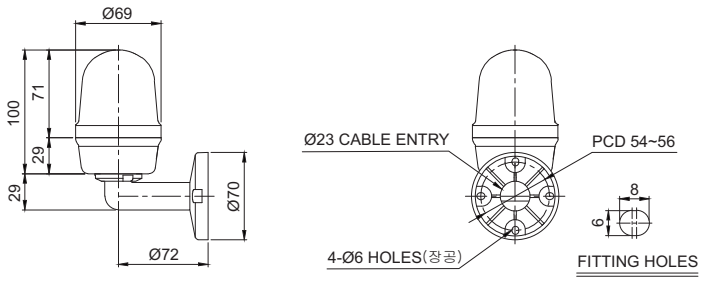

Q60L series

외경 60mm LED 점등/점멸 표시등

IP65 | -30~+50℃ | BUZZER | 80dB | RoHS

Q60LP

QZ18 브라켓이 장착된 사진입니다.

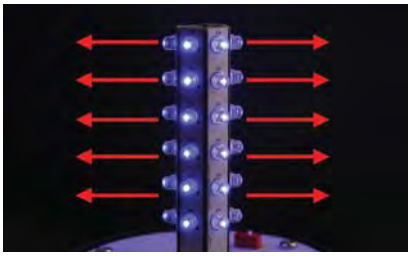

직접 배광형의 LED 빛 확산 형상

고휘도 LED 빛을 직배광 시스템으로 발산시키는 구조로 신호빛이 명료하여 원거리 시인성이 우수합니다.

Q60LP Pole 취부형 LED 점등/점멸 표시등

· Pole형 취부 구조
· 설치 환경에 적합한 다양한 취부대 선정 가능

외형도

(단위 : mm)

Q60LP

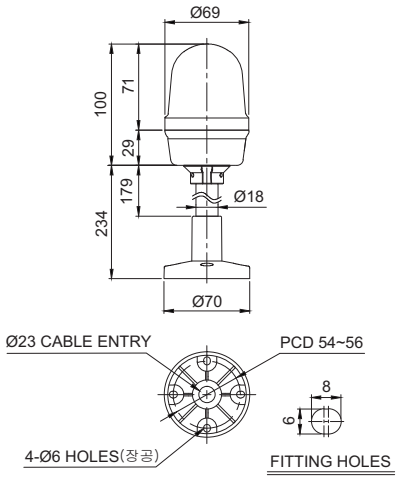

결선정보

· 전원선 인출형, 전선규격 UL1015 AWG18(0.75sq)×2C 400mm
· 본 제품의 전원은 극성 구별없이 사용할 수 있습니다.(무극성)

취부대

표준형	QZ18	SZ18	SL18	QLA18
Steel	PC	Al	Al	PC

※ 취부대 상세 치수는 Page32~37을 참조하십시오.

사용자 주문 사양

· 표준사양 외 Pole 길이

모델선정

Q60LP	-	BZ	-	12/24	-	R	-	QZ18
[형번]		[부저]		[전압]		[색상]		[취부대]
· Q60L · Q60LW · Q60LP		· 무지정 -부저 없는형 · BZ지정 -부저 내장형		· 12/24 -DC12V~24V · 110/220 -AC110V~220V		● R-적 ● A-황 ● G-녹 ● B-청		· 무지정 -표준형 · 지정 -QZ18 -SZ18 -SL18 -QLA18