PSSHD2LP

중부하용 경고등/ 표시등&전자혼

IP66 | -30~+50℃ | HORN

· 내구력과 밀폐성이 우수한
중부하용 자립형 모델

PSSHD2LP

공통사양(PSSHD2LP)

· 중부하용 경고등/ 표시등과 전자 혼(Horn)이 일체형으로 구성된 모델
· 알루미늄 하우징과 PC그로브 재질을 사용하여 내구력 우수
· 물과 먼지를 차단하는 우수한 밀폐형 구조
· 내진 및 내충격성 우수
· 제품 내부의 음색 스위치 및 음량 볼륨을 이용해 음색 선택과 음량 조절 가능
· 다층 LED배광 반사체를 이용하여 그로브 전면에 명료한 신호빛 발산
· 음성신호 5음색이 내장되어 다양한 환경에 적합한 신호음 선택 가능
· 표시등 점멸수 : 60-80/min(점등-점멸 스위치 내장)
· 보호망 타입
· 재질 : 그로브-PC, 몸체-AL, 보호망-SUS316L, 반사경-PC
· 사용 주위 온도 : -30℃ ~ +50℃
· 보호등급 : IP66
· 기술인증 : KIMM, ABS

PSSHD2LP LED 점등/점멸등&전자혼

형식	전압	전류	내장음 및 음량	인증	중량	색상
PSSHD2LP	AC110V	Max. 0.513A	· WV - 음성신호 5음 : 113dBX2	KIMM ABS	4.70kg	● R-적 ● A-황 ● G-녹 ● B-청
	AC220V	Max. 0.256A				

외형도

(단위 : mm)

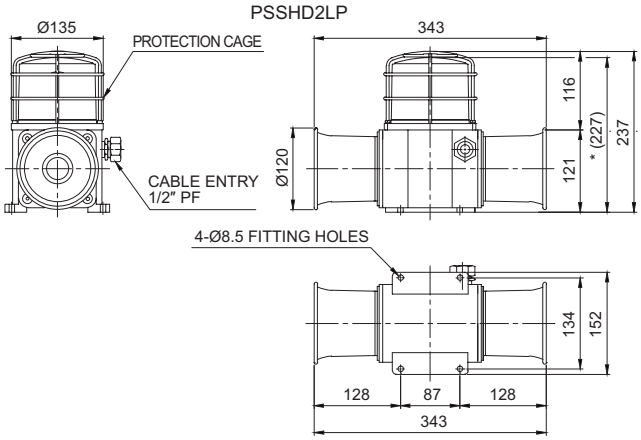

※ *(227)치수는 SHD2 모델의 보호망 미장착 시 치수입니다.

고속철도 터널 내 작업자 대피 알림 경고등으로 적용된 PSSHD2L 모델

모델선정

PSSHD2LP	-	110/220	-	R
[형번]		[전압]		[색상]
· PSSHD2LP		· 110/220 -AC110V~220V		● R-적 ● A-황 ● G-녹 ● B-청