# 내구력과 밀폐성, 내부식성이 우수한 선박/ 중부하용 벽부형 모델

- **SED** series
  Ø125mm 표시등 & 118dB 혼
- **SD** series
  Ø150mm 표시등 & 118dB 혼
- **SMD** series
  Ø150mm 표시등 & 120dB 혼

## 1 그로브

PC 재질을 채택하여 충격과 진동에 강하고 내구성이 우수합니다.
그로브는 광원과 기능에 따라 투광형과 산광형으로 제작됩니다.

| | | |
|---|---|---|
| 투광형 | | LED 반사경 회전형(SEDLR)<br>전구 반사경 회전형(SED) |
| 산광형 | | LED 점등/점멸형(SEDL/ LF)<br>크세논램프 스트로브형(SEDS) |

## 2 보호망

- 내구력과 내부식성이 우수한 스테인리스 스틸 보호망을 장착하여 외부 접촉으로 인한 그로브 파손을 방지할 수 있습니다.
- 재질 : SUS316L

### 공통사양

- 선박, 중부하용 경고등과 전자 혼이 벽부형으로 구성된 모델
- 알루미늄 하우징과 PC 그로브 재질을 사용하여 진동 및 충격 대응력 우수
- 물과 먼지를 차단하는 우수한 밀폐형 구조
- 설치 목적과 환경에 따라 전구, LED, 크세논램프의 다양한 광원과 음색 선택
- 단자박스가 별도로 부착되어 결선이 편리
- 제품 내부에 설치된 음색 스위치 및 음량 볼륨을 이용해 음색 선택과 음량 조절 가능
- 케이블 인입구 : 1/2″ PF
- 재질 : 그로브-PC, 몸체-Al, 보호망-SUS316L, 반사경-PC/ 반사체-내열성 ABS
- 몸체 표준색상 : MUNSELL No. 7.5BG 7/2
- 보호등급 : IP66

### ■ 다양한 광원과 기능 선택

작업 환경과 조건 그리고 목적에 따라 다양한 광원의 표시등을 선택할 수 있습니다. 기본 사양은 다음과 같습니다.

- LED 반사경 회전형
- LED 점등/점멸형
- 크세논램프 스트로브형
- 전구 반사경 회전형

그 외 LED 스트로브형과 LED 회전 점멸형은 주문 사양으로 공급합니다.

## 3 다양한 신호음과 음성 신호 선택

20종류의 신호음과 음성 신호를 통해 보다 명료하고 구체적인 메시지를 전달할 수 있습니다.

| 구분 | 주요 내장음 | 채널 | 음색 |
|---|---|---|---|
| WS | 경고음 5음 | Ch1<br>Ch2<br>Ch3<br>Ch4<br>Ch5 | 화재음<br>긴급음<br>구급음<br>삐익삐익 음<br>폼릴리시 알람 |
| WP | 특수 경고음 5음 | Ch1<br>Ch2<br>Ch3<br>Ch4<br>Ch5 | 화재음<br>띠익음<br>삐익삐익 음<br>폼릴리시 알람<br>일반 알람 |
| WM | 멜로디 5음 | Ch1<br>Ch2<br>Ch3<br>Ch4<br>Ch5 | 즐거운 나의 집<br>엘리제를 위하여<br>뻐꾸기 왈츠<br>피아노 소나타<br>터키 행진곡 |
| WA | 알람 5음 | Ch1<br>Ch2<br>Ch3<br>Ch4<br>Ch5 | 전령음(뚜루루 음)<br>딩동 음<br>전화벨(따르릉 음)<br>삐삐삐삐 음<br>또르릉 음 |
| WV | 음성신호 5음 | Ch1~Ch5 | 음성 멘트 |

## 4 몸체

- 내구력이 우수한 알루미늄 하우징을 사용하였습니다.
- 특수 아노다이징 표면 처리 공정으로 내부식성이 우수합니다.
- 재질 : Al

## 5 완벽한 밀폐 구조

- 각 부분을 방수, 방진 구조로 결합하여 밀폐성이 우수합니다.
- 보호등급 : IP66

## 6 단자박스

- 제품 하단에 단자박스가 설치되어 결선이 편리합니다.
- 재질 : Al

# SED/ SD/ SMD series

선박, 중부하용 경고등/ 표시등 & 전자 혼

## SED/ SD/ SMD series 제품 구성

### 기본형

- 보호망이 부착되지 않은 모델입니다.
- 그로브가 외부 접촉으로 인해 손상될 염려가 없는 장소에 사용됩니다.
- SED/ SD/ SMD 시리즈가 해당됩니다.

### 보호망 장착형

- 보호망이 장착된 모델입니다.
- 외부 접촉으로 인한 그로브의 손상을 방지할 수 있는 구조입니다.
- SEDP/ SDP/ SMDP 시리즈가 해당됩니다.

## SED/ SD/ SMD series 사양 일람표

| 구분 | SED 시리즈 | | SD 시리즈 | | SMD 시리즈 | |
|---|---|---|---|---|---|---|
| 외경 및 음량 | 외경 : Ø125/ 음량 : Max. 118dB at 1m | | 외경 : Ø150/ 음량 : Max. 118dB at 1m | | 외경 : Ø150/ 음량 : Max. 120dB at 1m | |
| 재질 | 그로브-PC, 몸체-Al, 보호망-SUS316L, 반사경-PC/ 반사체-내열성 ABS | | | | | |
| 보호 등급 | IP66 | | | | | |
| 인증 | KIMM/ CCS/ KR/ CE | | KIMM/ ABS/ LR/ KR/ CE | | | |
| 케이블 인입구 | 1/2″ PF(3/4″ PF 치수는 주문사양으로 공급) | | | | | |
| 취부방법 | 벽부형 | | | | | |
| | 기본형 | 보호망 장착형 | 기본형 | 보호망 장착형 | 기본형 | 보호망 장착형 |
| LED 반사경 회전형 | SEDLR | SEDLRP | SDLR | SDLRP | SMDLR | SMDLRP |
| LED 점등/점멸형 | SEDL | SEDLP | SDL | SDLP | SMDL | SMDLP |
| 크세논램프 스트로브형 | SEDS | SEDSP | SDS | SDSP | SMDS | SMDSP |
| 전구 반사경 회전형 | SED | SEDP | SD | SDP | SMD | SMDP |

# SED series

선박, 중부하용 경고등/ 표시등 & 전자 혼

IP66 | -20~+50℃ | -30~+50℃ | HORN | 118dB | NPN

## Ø125mm 표시등 & 118dB 혼

SEDLR

SEDLP/ SEDSP

SED

### 공통사양(SEDLR/ SEDL/ SEDS/ SED)

· 재질 : 그로브-PC, 몸체-Al, 보호망-SUS316L, 반사경-PC/ 반사체-내열성 ABS
· 케이블 인입구 : 1/2″ PF
· 몸체색상 : MUNSELL No. 7.5BG 7/2
· 보호등급 : IP66

## SEDLR/ SEDLRP LED 반사경 회전등 & 전자 혼

· 회전수 : 120~140RPM
· 사용 주위 온도 : -20℃ ~ +50℃

| 형식 | 전압 | 전류 | 내장음 및 음량 | 인증 | 중량 | 색상 |
|---|---|---|---|---|---|---|
| SEDLR<br>SEDLRP | DC12V | 2.633A | · WS-경고음 5음 : 118dB<br>· WP-특수경고음 5음 : 118dB<br>· WM-멜로디 5음 : 118dB<br>· WA-알람 5음 : 116dB<br>· WV-음성신호 5음 : 113dB | - | · SEDLR<br>DC-3.09kg<br>AC-3.86kg<br>· SEDLRP<br>DC-3.34kg<br>AC-4.11kg | ● R-적<br>● A-황<br>● G-녹<br>● B-청 |
| | DC24V | 1.288A | | | | |
| | AC110V | 0.308A | | | | |
| | AC220V | 0.154A | | | | |

## SEDL/ SEDLP LED 점등/점멸등 & 전자 혼

· 점멸수 : 60~80/min(점등-점멸 선택 스위치 내장)
· 사용 주위 온도 : -30℃ ~ +50℃

| 형식 | 전압 | 전류 | 내장음 및 음량 | 인증 | 중량 | 색상 |
|---|---|---|---|---|---|---|
| SEDL<br>SEDLP | DC12V | 2.511A | · WS-경고음 5음 : 118dB<br>· WP-특수경고음 5음 : 118dB<br>· WM-멜로디 5음 : 118dB<br>· WA-알람 5음 : 116dB<br>· WV-음성신호 5음 : 113dB | KR | · SEDL<br>DC-2.96kg<br>AC-3.38kg<br>· SEDLP<br>DC-3.21kg<br>AC-3.63kg | ● R-적<br>● A-황<br>● G-녹<br>● B-청 |
| | DC24V | 1.222A | | | | |
| | AC110V | 0.286A | | | | |
| | AC220V | 0.143A | | | | |

## SEDS/ SEDSP 크세논램프 스트로브 표시등 & 전자 혼

· 커넥터형 램프체결 구조로 램프교체가 편리
· 점멸수 : 60~80/min
· 사용 주위 온도 : -30℃ ~ +50℃

| 형식 | 전압 | 전류 | 전구 | | | 내장음 및 음량 | 인증 | 중량 | 색상 |
|---|---|---|---|---|---|---|---|---|---|
| | | | 사양 | 규격 | 일련번호 | | | | |
| SEDS<br>SEDSP | DC12V | 2.933A | 200V<br>~550V | EUB0641<br>-1A(G)<br>U형 | 48 | · WS<br>-경고음 5음 : 118dB<br>· WP<br>-특수경고음 5음 : 118dB<br>· WM<br>-멜로디 5음 : 118dB<br>· WA<br>-알람 5음 : 116dB<br>· WV<br>-음성신호 5음 : 113dB | - | · SEDS<br>DC-3.01kg<br>AC-3.40kg<br>· SEDSP<br>DC-3.26kg<br>AC-3.65kg | ● R-적<br>● A-황<br>● G-녹<br>● B-청 |
| | DC24V | 1.411A | | | | | | | |
| | AC110V | 0.360A | | | | | | | |
| | AC220V | 0.220A | | | | | | | |

## SED/ SEDP 전구 반사경 회전등 & 전자 혼

· 회전수 : 120~140RPM
· 사용 주위 온도 : -20℃ ~ +50℃

| 형식 | 전압 | 전류 | 전구 | | | 내장음 및 음량 | 인증 | 중량 | 색상 |
|---|---|---|---|---|---|---|---|---|---|
| | | | 사양 | 규격 | 일련번호 | | | | |
| SED<br>SEDP | DC12V | 3.755A | 12V15W | G23 15S | 17 | · WS<br>-경고음 5음 : 118dB<br>· WP<br>-특수경고음 5음 : 118dB<br>· WM<br>-멜로디 5음 : 118dB<br>· WA<br>-알람 5음 : 116dB<br>· WV<br>-음성신호 5음 : 113dB | KIMM<br>ABS<br>KR<br>CCS<br>CE<br>DC 한정 | · SED<br>DC-3.17kg<br>AC-3.94kg<br>· SEDP<br>DC-3.42kg<br>AC-4.19kg | ● R-적<br>● A-황<br>● G-녹<br>● B-청 |
| | DC24V | 1.788A | 24V15W | G23 15S | 18 | | | | |
| | AC110V | 0.422A | 12V15W | G23 15S | 17 | | | | |
| | AC220V | 0.211A | 12V15W | G23 15S | 17 | | | | |

## 외형도

(단위 : mm)

SEDLRP/ SEDLP/ SEDSP/ SEDP

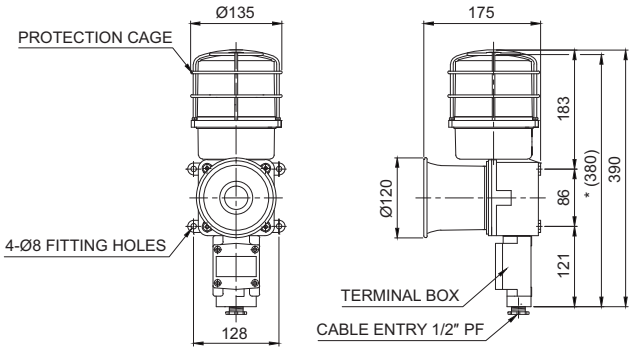


※ *(380)치수는 SEDLR/ SEDL/ SEDS/ SED 모델의 보호망 미장착 시 치수입니다.

SDLRP/ SDLP/ SDSP/ SDP

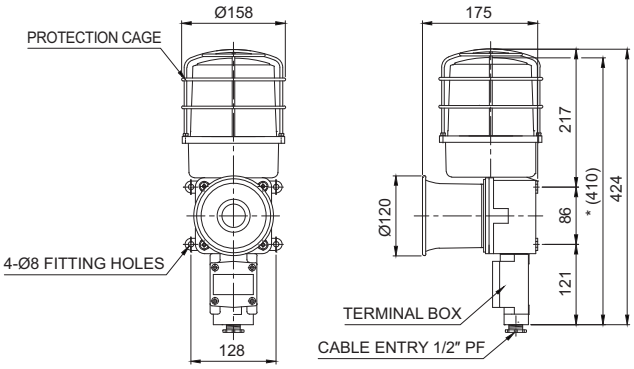


※ *(410)치수는 SDLR/ SDL/ SDS/ SD 모델의 보호망 미장착 시 치수입니다.

SMDLRP/ SMDLP/ SMDSP/ SMDP

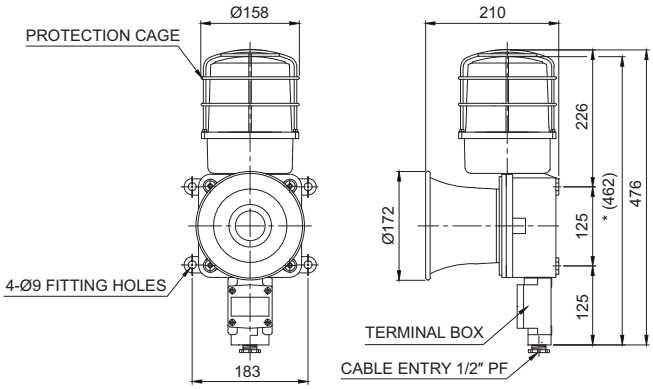


※ *(462)치수는 SMDLR/ SMDL/ SMDS/ SMD 모델의 보호망 미장착 시 치수입니다.

## 사용자 주문 사양

· 케이블그랜드 장착형

· 3/4" PF 케이블 인입구(표준형은 1/2" PF)

· 음색 선택선 외부 인출
SED/ SD/ SMD series의 음색은 내부 스위치를 이용하여 선택합니다. 외부접점 또는 트랜지스터 결선 방식으로 음색을 선택할 경우 주문사양으로 음색선을 인출하여 공급합니다.
(관리형번 : -LC)

· 청동하우징 제품
SD/ SMD series는 주문형으로 내식성이 우수한 청동하우징 제품을 주문사양으로 공급합니다.
※ 출고시 MUNSELL No. 7.5BG 7/2 색상으로 공급합니다.

## 음색 선택 방법 및 결선도

· 표준사양 : 내부 스위치 이용
각 채널의 딥스위치를 ON하면 해당음이 출력됩니다.

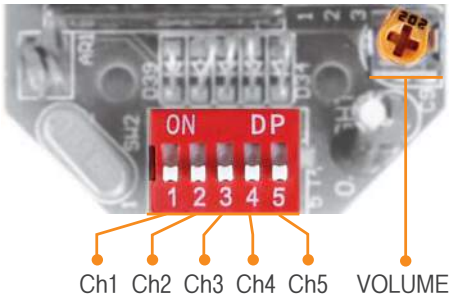


· 주문사양 : 외부접점 이용(LC)

SED SERIES-DC/AC
SD SERIES-DC/AC
SMD SERIES-DC/AC

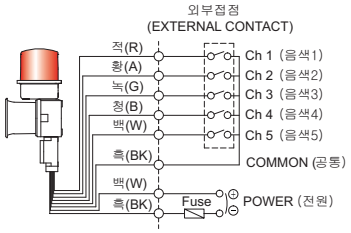


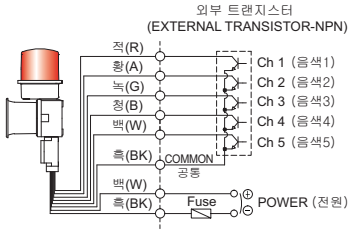


## 모델선정

| SEDLR | - | WA | - | 24 | - | R |
|---|---|---|---|---|---|---|
| [형번] | | [음색] | | [전압] | | [색상] |
| · SEDLR · SEDLRP · SEDL · SEDLP<br>· SEDS · SEDSP · SED · SEDP<br>· SDLR · SDLRP · SDL · SDLP<br>· SDS · SDSP · SD · SDP<br>· SMDLR · SMDLRP · SMDL · SMDLP<br>· SMDS · SMDSP · SMD · SMDP | | · WS-경고음<br>· WP-특수경고음<br>· WM-멜로디<br>· WA-알람<br>· WV-음성 | | · 12-DC12V<br>· 24-DC24V<br>· 110-AC110V<br>· 220-AC220V | | ● R-적<br>● A-황<br>● G-녹<br>● B-청 |