S100MLR / S125MLR

OPERATING MANUAL

자석 착탈식 전구 반사경 회전형 경광등

Bulb Revolving Warning Light with Magnet

큐라이트 제품을 구입해 주셔서 감사합니다.
제품을 보다 안전하고 오래 사용할 수 있도록 본 취급설명서를 자세히 읽어보신 후 올바르게 사용해 주시기 바랍니다.

1 제품 특징

- 고휘도 POWER LED 를 광원으로 채택하여 광원의 수명이 반영구적 입니다.
- 특허 취득한 소음과 마모를 극소화한 특수 동력 전달 시스템을 적용 하여 회전 내구력이 우수합니다.
- 특수 반사체와 다면 반사경의 적용으로 빛의 확산성과 빛의 직접도를 향상시켜 시인성이 매우 우수합니다.
- 회전수 : 120~140RPM.(조절 가능)
- 강력한 자석이 차량의 곡면을 따라 자유롭게 착탈됩니다.
- 재질 : 그로브-AS, 몸체-ABS, 반사경-내열성 ABS
- 보호등급 : IP44

2 제품 사양 및 외형도

1) S100MLR

▪ 제품 사양

형식	전압	전류	중량	회전수	색상
S100MLR	DC12V	0.183A	0.38Kg	120~140RPM	적색-R 황색-A 녹색-G 청색-B
	DC24V	0.127A	0.38Kg		

▪ 외형도

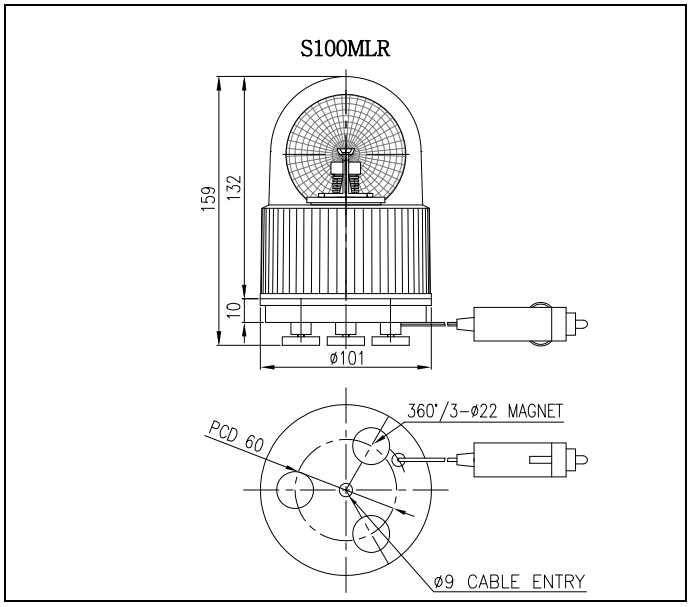

2) S125MLR

▪ 제품 사양

형식	전압	전류	중량	회전수	색상
S125MLR	DC12V	0.422A	0.50Kg	120~140RPM	적색-R 황색-A 녹색-G 청색-B
	DC24V	0.266A	0.50Kg		

▪ 외형도

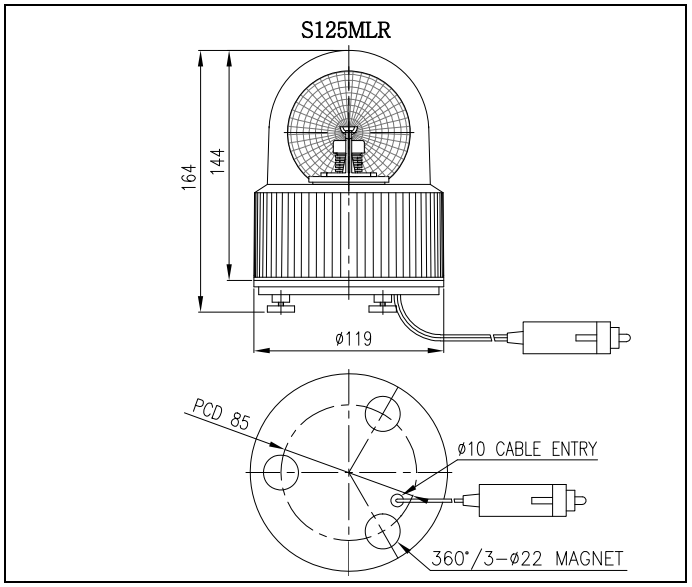

3 결선 방법

- 본 제품은 IEC42(0.75sq)X2P 전선 2000mm 와 차량용 시거 플러그로 구성되어 있습니다.
- 시거플러그를 차량의 시거 잭에 체결하시면 회전등이 동작합니다.

4 취부 방법

본 제품은 하부에 자석이 부착되어 자력이 통하는 곳이면 어디든지 자유롭게 부착하실 수 있습니다. 특히 차량의 지붕에 부착하는 경우 자석이 곡면을 따라 자연스럽게 접촉되어 강한 흡인력을 발휘합니다.

5 회전속도 조절

본 제품에는 사용자의 편의를 위해 조립판에 회전속도 조절용 볼륨-VOLUME CONTROLLER(1)이 설치되어 있습니다. 다음의 그림과 설명을 잘 읽어 보신 후 사용법에 맞게 조작하시기 바랍니다.

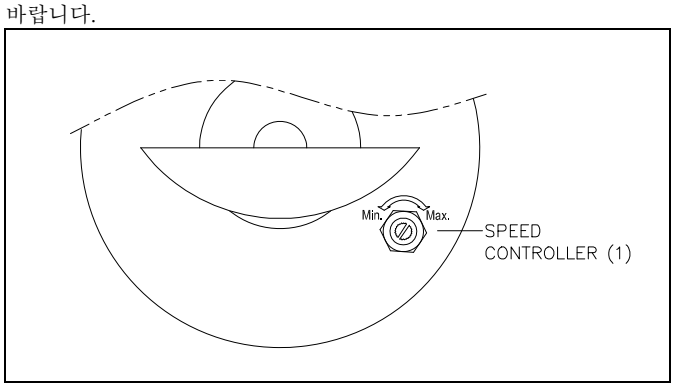

1) 그로브 분리

그로브를 반시계 방향으로 돌려 분리하십시오.

2) 회전수 조절

본 제품에는 회전수 조절용 볼륨이 내장되어있습니다. 회전수 조절 볼륨(1)을 시계방향으로 돌리면 회전수가 증가하며, 반시계 방향으로 돌리면 저하됩니다.

3) 그로브 조립

분리 과정의 역순으로 그로브를 조립하십시오

6 사용 시 주의사항

- 사용전압이 정격전압보다 심하게 상승하거나 하강하면 제품 수명이 단축되거나, 동작 불량 등의 문제가 발생합니다. 사용전압을 정격 전압의 ±5% 이내의 범위로 맞추십시오.
- 그로브나 몸체에 신나, 벤젠 등의 화학물질이 접촉되면 제품이 손상되거나 변색, 변형 될 수 있으니 주의하십시오.
- 제품에 강한 충격을 가하지 마십시오. 전구의 단선 및 쇼트의 원인이 됩니다.
- 몸체케이스 밖으로 나오는 전선을 강하게 당기지 마십시오. 고장의 원인이 됩니다.

7 고장 처리

상황	주원인	처리방법
LED 신호 빛이 발산되지 않음	LED 손상-정격보다 높은 전압 공급	사용 전압 확인
희미한 점등 회전속도 저하	정격보다 낮은 전압 공급	사용전압 확인
회전불능	모터 고장	본사 또는 대리점에 문의
점등. 회전 동시 불능	전원 미공급	전원공급 확인
	결선불량	결선 재확인