Weight Type

중추형 방폭형 리미트스위치 Weight Type Use Explosion-Proof Limit Switch

Ex d IIC T6
IP66/ 68

LZ1710 – Brass Housing 황동하우징

유럽방폭인증

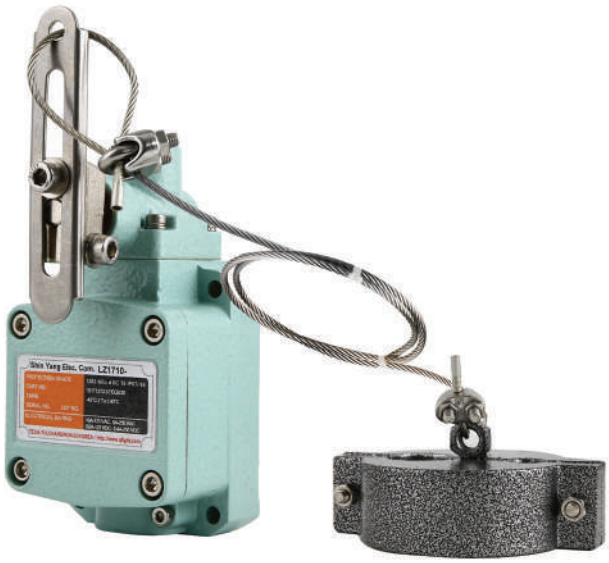

■ 특징 (Features)

- 기계적 강도가 높아 Actuator에 가해지는 불안정한 움직임을 유연하게 흡수하여 안정된 동작을 수행
- 접착제나 몰딩을 이용하지 않은 구조로 높은 밀폐성을 지녀 안정성이 우수
- 당사 독자 구조인 2중 스프링 복귀시스템을 채택, 장기간 동안 스위치 ON 상태를 유지한 후에도 안정된 동작 특성을 발휘
- 외부에 사용된 볼트 및 너트 종류는 스텐 재질(SUS)을 사용하여 내부식성이 우수
- 로프용 추의 하중이 해제되었을 때 센서를 동작/복귀 시키는 형으로 BOOM의 선단과 같이 스위치의 수평각도가 변화하는 상태에서 우수한 동작특성 발휘
- 선박갑판기계, 항만하역설비, 옥외건설장비, 화학공장, 옥외플랜트 설비용으로 적합
- 몸체 표준 색상 : MUNSELL NO. 7.5BG 7/2
- 재질 : 몸체– DIECAST BRASS
  볼트너트류–스테인리스 스틸
- 보호구조 : ATEX – Ex d IIC T6,IP67/68
- 기술인증 : ATEX
- 내한형(-40℃~+40℃)과 내열형(+50℃~+120℃)은 주문사양으로 제작 공급

- This item has a mechanical strength to absorb an unstable motion to the Actuator smoothly, so it performs a stable motion well.
- Excellent stability by strong airtightness with the structure of using no adhesive
- Strong returning system with double spiring enables the product to maintain its steady operating even after long switch-on.
- Product of strong anti-corrosion by using stainless(SUS) bolts and nuts.
- When releasing the pendulum weight, this item will make a sensor working.So it specially work well when changing its switch horizontal angle like BOOM fleet.
- This item is suitable for ship deck machinery, dock cargo handling equipment, outdoor building equipment, chemical factory, outdoor plant facilities.
- Standard Body Color : MUNSELL NO. 7.5B G 7/2
- Material : Body - Diecast Brass
  Bolt & Nut- Stainless Steel
- Protection Class : ATEX - Ex d IIC T6,IP67/ 68
- Certificate : ATEX
- Cold-proof type (Usage Temperature : -40℃-+40℃) and Heat-resisting type (Usage Temperature : +50℃-+120℃) are suppliable under Custom-made

■ 회로 구성 및 정격(Circuit & Electrical Rating)

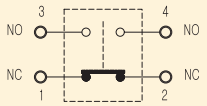

2CKT–DB (2회로쌍단)

- 10A –125V
- 5A–250V
- 0.8A–125VDC
- 0.4A–250VDC

※상세한 부하별 정격은 Page 6을 참고하십시오.
※Refer to page 6 for detailed electrical rating by load.

■ 사양(Specifications)

보호구조 (Protection Grade)		IP67/ 68
기계적 수명 (Mechanical Life)		Over 0.5 million operations
전기적 수명 (Electrical Life)		Over 0.1 million operations
허용동작빈도 (Allowable Operating Cycle)	기계적 (Mechanical)	120 Operations per minute max.
	전기적 (Electrical)	30 Operations per minute max.
절연저항 (Insulation Resistance)		100MΩ min. at 500V DC
접촉저항 (Initial Resistance)		50mΩ max.
내전압 (Dielectric Strength)	비연속단자간 (Between Non–continuous Terminal)	1000V AC, 50 to 60Hz for 1 minute
	각단자와 비충전 금속부간 (Between Each Terminal and Non–conducting Metal Part)	2000V AC, 50 to 60Hz for 1 minute
내충격 (Shock Resistance)	내구 (Destruction)	Approx. 1000m/s^2 (100G)
	오동작 (Malfunction)	Approx. 250m/s^2 (25G)
진동 (Vibration Resistance)		10 to 55Hz 1.5mm double amplitude(복진폭)
사용 주위온도 범위 (Allowable Operating Temperature Range)		–10℃ ~ +55℃
사용 주위습도 범위 (Ambient Humidity Range)		45 ~ 85% RH

LZ1710-W

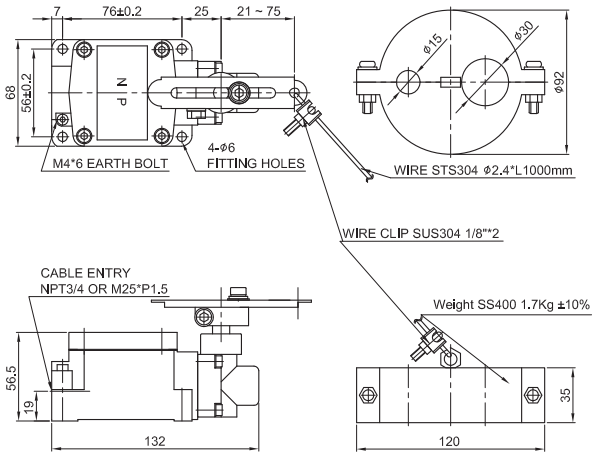

· 동작특성
Operating Characteristics

OF min.g	1,800
RF min.g	1,400
PT	10°
MD max	5°
TT min	50°

· 중량(Weight)

LZ1710–W	abt. 3.84Kg

※주.

1. 상기 치수중 지정하지 않은 부분의 치수 공차는 ±0.4mm 입니다.
2. 방수 또는 옥외용으로 사용하실때는 방수용 콘넥터 또는 CABLE GLAND를 사용하시기 바랍니다.
3. 방수용 콘넥터 또는 CABLE GLAND를 사용하시지 않은 상태로 옥외에 임시 설치하실 경우에는 출고 시 장착된 방수캡을 이용하여 기밀성을 유지하시기 바랍니다.
4. 케이블 인입구는 PF3/4의 표준 치수로 제작합니다.

※Remarks & Caution

1. The size allowance not indicated on the above is ±0.4mm.
2. In case the product is installed outdoor or for water-proof usage, use water-proof connector or cable gland for cable entry.
3. Keep the cable entry airtight by using water-proof cap in case it is contemporary installed outdoor without using water-proof connector or cable gland.
4. Power Entry Standard : PF3/4