SMCL80-BZ-2-24-RG-TR

다색 LED 점등/점멸 표시등

IP44 | -30~+50℃ | BUZZER | 90dB | NPN | RoHS

공통사양

· 사출장비 전용 다색 LED 점등/점멸 표시등
· 사출성형기에서 시청각 신호를 다양하게 선택할 수 있는 전용 다색 LED 표시등
· 다색 LED를 사용하여 하나의 표시등으로 2색의 신호를 전달하는 경제형 모델
· 렌즈 색상이 우유빛과 같이 은은하여 근거리 작업자의 시선 및 정서 안정
· 재질 : 그로브-AS, 몸체-ABS, 반사체-내열성 ABS
· 음량 : Max. 90dB at 1m
· 점멸수 : 60~80/min
· 사용 주위 온도 : -30℃ ~ +50℃
· 보호 등급 : IP44
· RoHS 대응

SMCL80-BZ-2-24-RG-TR 외경 80mm 다색 LED 점등/점멸 표시등

형식	단수	전압	전류	인증	중량	색상
SMCL125	2	DC24V	0.063A	-	0.22kg	● R-적 ● G-녹

외형도

(단위 : mm)

SMCL80-BZ-2-24-RG-TR

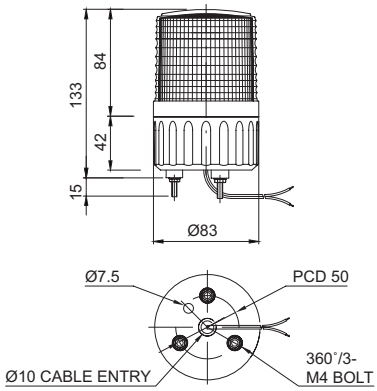

결선정보

· SMCL모델은외부접점또는트랜지스터를 이용하여 결선할 수 있습니다.
· 트랜지스터를 이용하여 결선할 경우에는 NPN트랜지스터를 사용하여 정확하게 결선하시기 바랍니다.
· 전원선: 전선규격
UL1015 AWG18(0.75sq)X3C 500mm

결선도

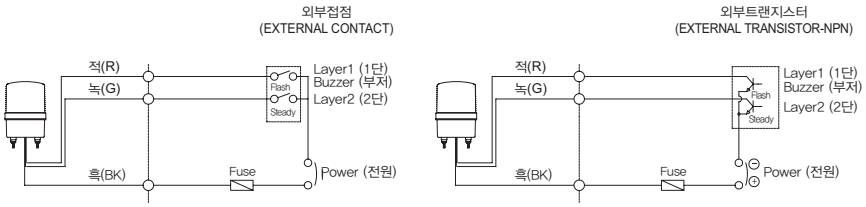

사용자 주문 사양

· 벽면 취부대 : 전원선을 중앙부 또는 벽면으로 인출할 수 있는 구조입니다.

벽면 취부대
TWS80

벽면 취부대
TWA80

모델선정

SMCL80	-	BZ	-	2	-	24	-	RG
[형번]		[부저]		[색수]		[전압]		[색상]
· SMCL80		· BZ지정 -부저 내장형		· 2-2색		· 24-DC24V		● R-적 ● G-녹