ELR-SOL

태양전지식 LED 장방형 경고등

IP56 -25~+50℃

배선이 필요없는 도로 안전용 태양전지식 장방형 경고등

ELR-SOL

- 고휘도 LED 광원 제품으로 수명이 반영구적
- 태양에너지를 이용하여 별도의 전원 설비 불필요(충전지 내장형)
- 선(SUN)스위치가 내장되어 어둠을 감지하여 자동으로 동작-정지 기능을 수행
- 1회 충전으로 96시간 사용 가능
- 점멸수 : 60~80/min

사양

형식	충전지 전압	충전지 용량	무충전 동작시간	인증	중량
ELR-SOL	12V	12Ah	96시간	-	12.80kg

외형도

(단위 : mm)

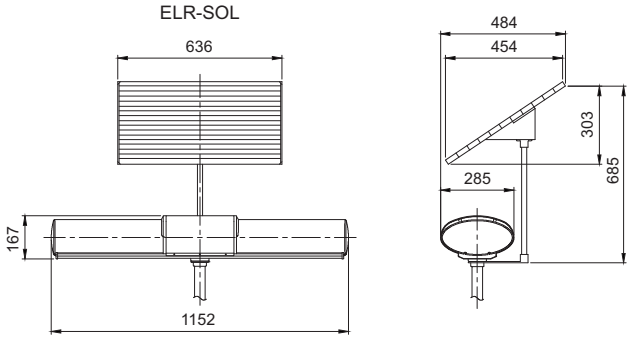

SAMP

장방형 경고등 제어용 AMP

ELV, ELM에 연결하여 사용하는 신호음 내장 장방형 앰프

SAMP

- 원터치 기능으로 신호음과 경고등을 손쉽게 연동
- 명료하고 안정된 신호음 출력
- 마이크 본체에 긴급 음성을 출력하는 선택 스위치 장착
- ELV, ELM 제품에 공용으로 사용

사양

형식	전압	전류	내장음	주파수 / 반복횟수	인증	중량
SAMP	DC12V DC24V	4.150A 1.870A	화재음	300~700Hz / 140cycle	-	1.09kg
			긴급음	350~750Hz / 14cycle		
			구급음	610~690Hz / 50cycle		
			부저음	2,200Hz		
			경적음	595Hz ~ 1,040Hz		

외형도

(단위 : mm)

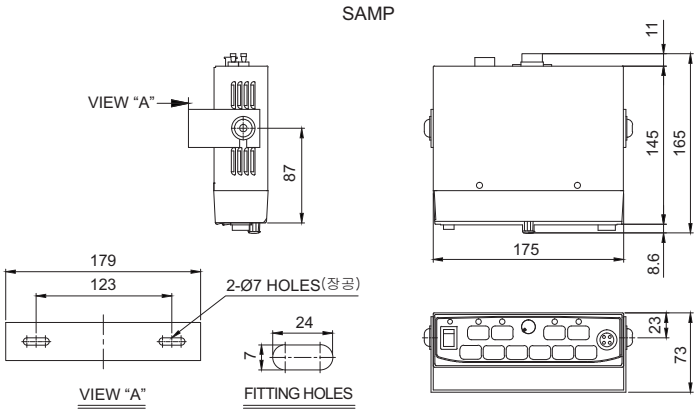

모델선정

SAMP	-	12
[형번]		[전압]
· SAMP		· 12-DC12V · 24-DC24V