QLV series

긴급 차량용 경고등

슬림 사이즈의 공기 역학적 구조로 고속 운행 차량에 적합한 장방형 경고등

· 슬림한 외형 디자인
· 명료하고 강력한 색상 신호 구현

공통사양

· 슬림 사이즈의 공기 역학적 외형 구조로 고속 운행 차량의 공기 저항을 최소화
· 무색투명의 폴리카보네이트(PC) 재질의 외부렌즈와 내부렌즈를 사용하여 명료한 색상 신호 구현
· 기계적 강도와 열에 대한 내구성 및 자외선에 강한 제품
· 알루미늄 재질의 상, 하부 보드를 사용하여 진동 및 충격에 강한 구조로 제작
· LED 모듈은 효율 높은 방열 구조로 설계하여 제품 내부에서 발생하는 열이 자연스럽게 외부로 방출
· 원터치 기능으로 신호음과 경고등을 손쉽게 연동(QLV-SET)
· 100W급 혼을 적용하여 고음량 신호음,경고음 구현(QLV-SET)
· 총길이 1,250mm, 1,150mm, 885mm 3가지 사이즈 선택 가능
· 색상 : ●●청-적 ●●적-적 ●●황-황 ●●녹-녹
· 표준 색상 이외의 색상배열은 주문제작
· 재질
QLV 장방형 경고등 : 렌즈-PC, 커버-Al, 보드-Al, 브라켓-SUS
QLV-SET : QLV 장방형 경고등-PC 외/ SAMP-100-Steel, Al/ SM-100ND-Steel
· 사용 주위 온도 : -30℃ ~ +50℃
· 보호 등급 : IP56

· **제품구조**

QLV series

긴급 차량용 경고등

IP56 -30~+50℃

QLV-1250

QLV-1150

QLV-885

QLV LED 스트로브 장방형 경고등

· 고휘도 LED 스트로브 모듈을 채택하여 우수한 섬광 발산
· LED 모듈화로 교체 가능
· 점멸수 : 60~80/min

형식	LED모듈수	전압	전류	인증	중량	색상
QLV-1250	24EA	DC12V	13A	-	16.51㎏	●● 청-적
QLV-1150	22EA				15.62㎏	●● 적-적
QLV-885	18EA				12.97㎏	●● 황-황 / ●● 녹-녹

외형도

(단위 : mm)

QLV-1250

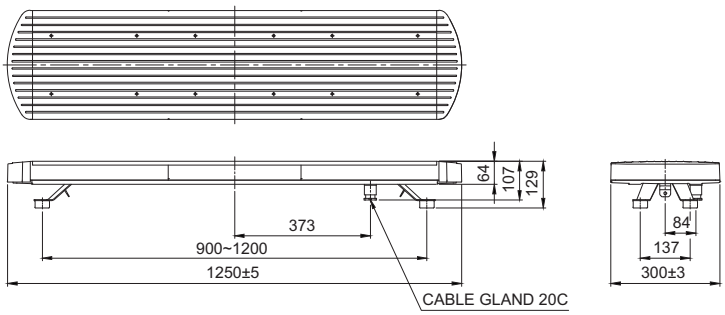

QLV-1150

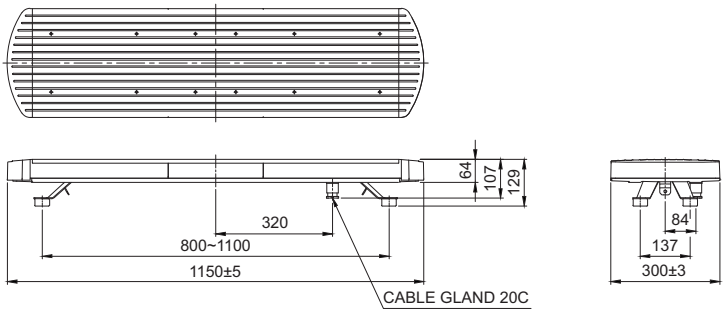

QLV-885

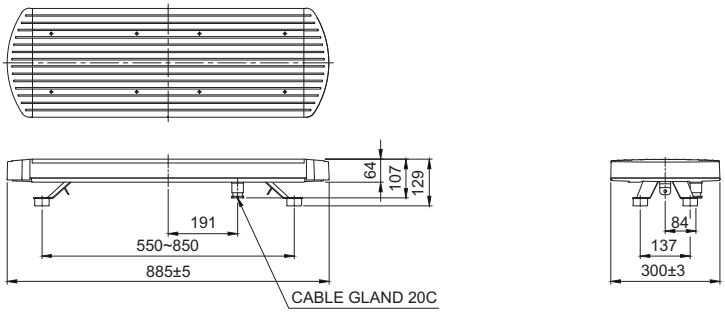

QLV 주요기능

No.	기능
1	전체 LED 스트로브
2	LED 순차이동 점멸
3	전, 후면 순차 점멸
4	LED 점등
5	야간 LED 점등

결선도

QLV

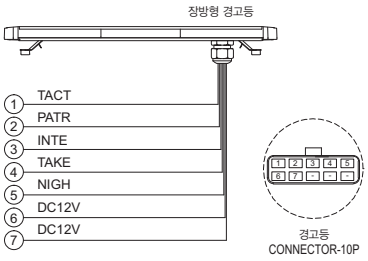

모델선정

QLV-1150	-	12	-	R/W
[형번]		[전압]		[색상]
· QLV-1250 · QLV-1150 · QLV-885		· 12-DC12V		· B/R ●● 청-적 · R/R ●● 적-적 · A/A ●● 황-황 · G/G ●● 녹-녹